ДРОБИЛКА МОЛОТКОВАЯ-К-460

Предназначена для дробления кусковых материалов максимальной крупностью частиц не более 50 мм, и с коэффициентом крепости до 2 единиц по шкале Протодъяконова при температуре окружающей среды от -20°С до +50°С.

Область применения – пищевая, комбикормовая, химическая, строительная отрасли промышленности.

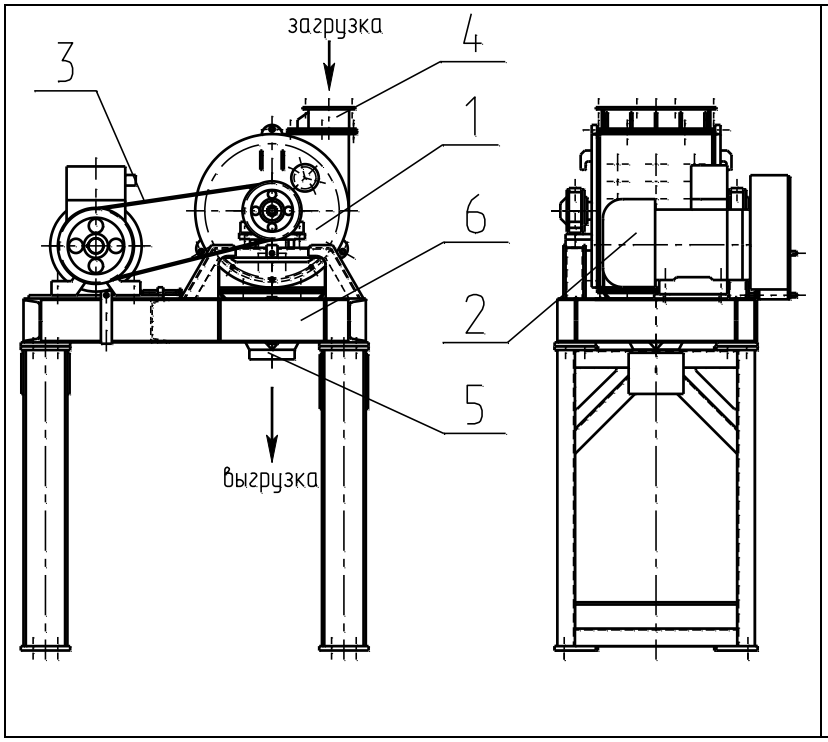

Состав дробилки:

1 - корпус, 2 – двигатель, 3 – клиноременная передача, 4 – загрузочный патрубок, 5 – разгрузочный патрубок, 6 – рама.

При работе дробилки обрабатываемый материал вводится в корпус через загрузочный патрубок, соударяется с быстровращающимися молотками ротора и отбрасываются на футерованные стенки корпуса. При ударах, в обоих случаях, обрабатываемый материал дробится и его мелкие частицы просыпаются через решето в разгрузочный патрубок.

Возможна поставка дробилки молотковой без рамы.

115093, Г.МОСКВА ул.Люсиновская, д.39 стр.5
Тел/факс:(499) 236-25-09, 237-43-03
E-mail: info@consit.ru
URL: consit.ru, vibro-technika.ru, vibrosita.ru,vibropitateli.ru

Техническая характеристика

Показатели		Значение
Производительность по исходному продукту, кг/ч*		750
Размер кусков исходного материла, не более, мм		50
Размер измельченного материала, мм		2
Скорость молотков, м/с		50,4
Частота вращения ротора, Гц (об/мин)		32,3 (1940)
Динамическая нагрузка на фундамент, не более, Н (кгс)		940 (96)
Двигатель		22кВт, 1500об/мин
Габаритные размеры	Длина, мм	1268
	Ширина, мм	883
	Высота, мм	872
Масса, кг		723

*Производительность дробилки определяется в каждом конкретном случае условиями дробления, а именно: гранулометрическим составом, крепостью и влажностью исходного продукта, необходимой крупностью дробленой фракции.

Достоинства

- ✓ Небольшая производственная площадь,
- ✓ Высокая ремонтопригодность

115093, Г.МОСКВА ул.Люсиновская, д.39 стр.5
Тел/факс:(499) 236-25-09, 237-43-03
E-mail: info@consit.ru
URL: consit.ru, vibro-technika.ru, vibrosita.ru,vibropitateli.ru