МЕЛЬНИЦЫ НОЖЕВЫЕ (РОТОРНЫЕ)

Предназначены для измельчения хрупких материалов средней твердости, а также волокнистых материалов с крупностью частиц не более 20 мм и температурой не более 323К (+50°С) .

Мельницы ножевые могут применяться для измельчения различных веществ, например: фармацевтических препаратов, нерудных ископаемых, плодов, овощей, зерна, косточек, пряностей, смол, стекла, солей, шлаков, кожи, отходов пластмасс, жмыха, шрота, торфа и т.п. в пищевой, кондитерской, химической и других отраслях промышленности.

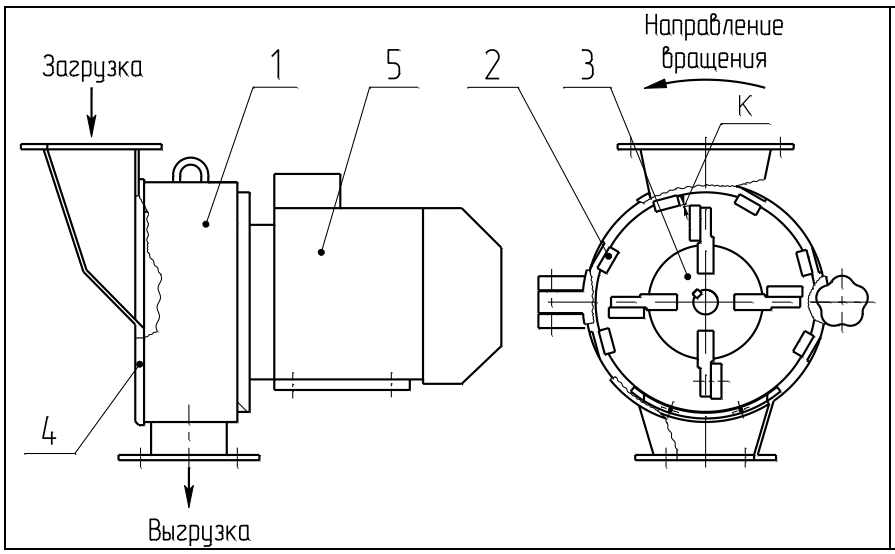

Состав мельницы:

1 - корпус; 2 - футеровка; 3 - ротор с ножами; 4 - крышка; 5 - электродвигатель

Измельчение происходит в результате ударно-отражательного действия и сдвига материала между неподвижными ножами и ножами ротора. Измельченный материал из корпуса высыпается через сито в патрубок разгрузки.

Необходимая крупность материала определяется диаметрами отверстий сита, зазором К и свойствами самого материала. Для соединения мельницы с сопрягаемым оборудованием патрубки загрузки и разгрузки имеют фланцы.

С мельницей возможна поставка рукавного фильтра, опорной рамы, устройств или аппаратов для загрузки, а также шкафа управления, в состав которого может входить преобразователь частоты, для понижения скорости вращения ротора.

115093, Г.МОСКВА ул.Люсиновская, д.39 стр.5
Тел/факс:(499) 236-25-09, 237-43-03
E-mail: info@consit.ru
URL: consit.ru, vibro-technika.ru, vibrosita.ru,vibropitateli.ru

Техническая характеристика

Показатели		Значение	
		МН-0,15-К-367	МН-0,25-К-151
Производительность по исходному продукту, м3/ч, не более		0,08	0,3
Размер исходного материала, мм, не более		20	30
Диаметр рабочей камеры, м		0,15	0,25
Частота вращения ножей, об/мин		2850	
Диаметр отверстий сита *, мм		1 (1,5; 2; 3; 4; 5; 6; 8; 10)	
Мощность привода, кВт		1,1	5,5
Материал рабочего органа		Сталь 10ХСНД или 12Х18Н10Т	Сталь 30ХГСА или 12Х18Н10Т
Габаритные размеры, мм	Длина	433	580
	Ширина	262	370
	Высота	380	360
Масса, кг		30	99
* По требованию заказчика поставляются сита с диаметрами отверстий, указанными в скобках. В зависимости от примененного сита крупность измельченного продукта может составлять от 0 до 8 мм.			

Достоинства

- ✓ Возможность регулирования зазора между ножами и внутренней футеровкой мельницы
- ✓ Возможность получения широкого диапазона дисперстности путем измене-ния размеров вставных сит перед разгрузочным патрубком.
- ✓ Малая занимаемая площадь

115093, Г.МОСКВА ул.Люсиновская, д.39 стр.5
Тел/факс:(499) 236-25-09, 237-43-03
E-mail: info@consit.ru
URL: consit.ru, vibro-technika.ru, vibrosita.ru,vibropitateli.ru