ПИТАТЕЛИ (КОНВЕЙЕРЫ) ВИНТОВЫЕ ПВ

Предназначены для транспортирования сыпучих продуктов пищевых производств, сырьевых компонентов на заводах по производству сухих строительных смесей, спец.углеродов, полимерных и резинотехнических изделий.

Винтовые питатели применяются для выпуска материалов из бункеров и растаривателей, для подачи в фасовочные модули, смесители и другое технологическое оборудование. Питатели применяются в составе многокомпонентных дозаторов при приготовлении многокомпонентной смеси.

Разработаны и выпускаются винтовые питатели (конвейеры) стандартные и для специальных условий (крупнокусковой материал, питатели могут быть оборудованы несколькими патрубками для поочерёдной или одновременной загрузки и выгрузки продукта, возможно изготовление реверсивных шнеков для транспортировки материала из центрального патрубка загрузки в крайние патрубки выгрузки продукта, возможно изготовление U-образных питателей со съемными крышками и т.д.). Возможно изготовление двухзаходных винтов.

Могут изготавливаться винтовые питатели (конвейеры) по техническим требованиям Заказчика со следующими характеристиками: производительность до 15м3/час ; угол наклона трассы до 45 град.; длина транспортирования до 6 м.

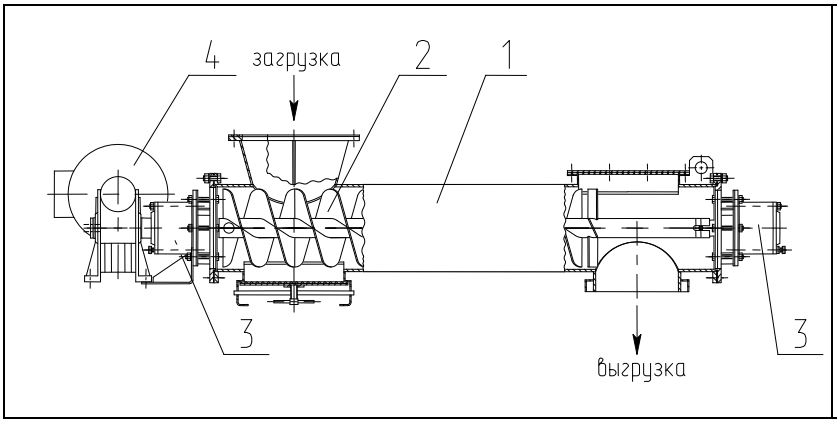

Состав питателя:

1 - корпус; 2 - винт; 3 - подшипниковая опора; 4 - привод (мотор-редуктор).

Принцип работы питателя (конвейера) основан на перемещении транспортируемого продукта винтом, вращающимся в корпусе. Продукт поступает в питатель через загрузочный патрубок и

115093, Г.МОСКВА ул.Люсиновская, д.39 стр.5
Тел/факс:(499) 236-25-09, 237-43-03
E-mail: info@consit.ru
URL: consit.ru, vibro-technika.ru, vibrosita.ru,vibropitateli.ru

перемещается вдоль корпуса винтом, получающим вращение от привода, и выпускается через выпускной патрубок.

Винтовые питатели могут изготавливаться из нержавеющей или углеродистой стали.

Для обеспечения герметичности винта и предотвращения попадания частиц подаваемого продукта в подшипниковые узлы, вал подающего винта имеет надёжные уплотнения, в некоторых случаях вынесен из зоны возможного попадания продукта и имеют возможность ручной регулировки. При большом износе уплотнений изготавливаются уплотнения с пневматической системой продувки

При необходимости регулирование производительности питателя (конвейера) осуществляется частотным преобразователем.

Техническая характеристика.

Показатели	Значение			
	ПВ-0,12	ПВ-0,15	ПВ-0,17	ПВ-0,2
Производительность*, $м^3$/ч, не более	2	4	6	15
Угол наклона, град, max	45			
Диаметр винта, мм	120	145	170	196
Шаг винта, мм	100	130	160	180
Длина транспортирования, м, max	6			

*Зависит от транспортируемого материала, шага винта и угла наклона питателя к горизонту

Достоинства

- ✓ Пылеплотность транспортирования
- ✓ Простота установки и регулировки параметров
- ✓ Возможность работы под столбом материала (питатели)
- ✓ Малая занимаемая площадь

115093, Г.МОСКВА ул.Люсиновская, д.39 стр.5
Тел/факс:(499) 236-25-09, 237-43-03
E-mail: info@consit.ru
URL: consit.ru, vibro-technika.ru, vibrosita.ru,vibropitateli.ru