ПИТАТЕЛИ ВИБРАЦИОННЫЕ С АКТИВАТОРОМ ПВА

Предназначены для разгрузки из бункеров неналипающих сыпучих материалов крупностью не более 20 мм, с температурой до +80°С, склонных к сводообразованию, при температуре окружающей среды от +10°С +40°С.

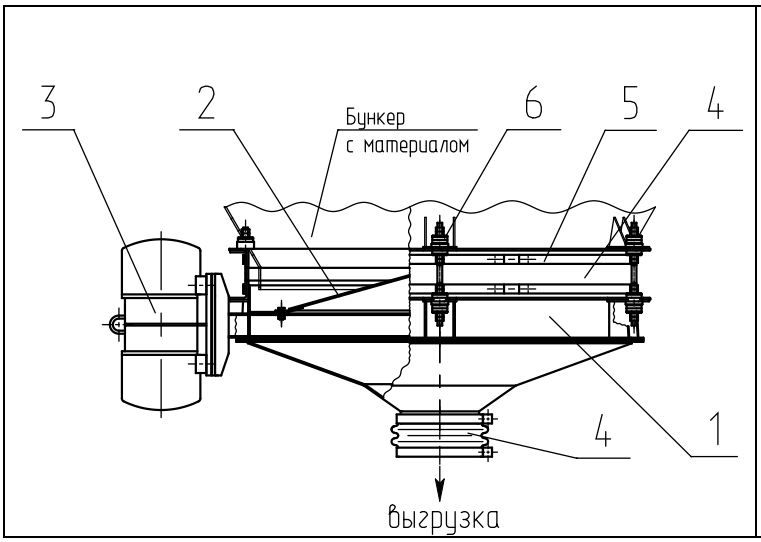

Состав вибропитателя:

1 - корпус (обечайка и коническое дно); 2 - конус (активатор); 3 - вибратор; 4 - герметизатор; 5 - хомут; 6 - подвеска.

Состоят из корпуса, выполненного в виде цилиндрической обечайки с коническим дном и патрубком разгрузки. Внутри корпуса установлен конус, перекрывающий разгрузочный патрубок и образующий с корпусом кольцевую щель. Корпус имеет фланец для крепления вибровозбудителя на горловине бункера. Зазор между бункером и корпусом питателя уплотняется резиновым герметизатором.

При неподвижном питателе материал, просыпавшийся из бункера через кольцевую щель между корпусом и конусом, лежит на дне корпуса под углом естественного откоса, не просыпаясь в разгрузочный патрубок. При колебаниях корпуса питателя за счет виброожижения материала происходит его истечение через разгрузочный патрубок, при этом воздействие вибрации конуса на материал исключает образование сводов и зависаний.

Возможна регулировка производительности питателя.

115093, Г.МОСКВА ул.Люсиновская, д.39 стр.5
Тел/факс:(499) 236-25-09, 237-43-03
E-mail: info@consit.ru
URL: consit.ru, vibro-technika.ru, vibrosita.ru,vibropitateli.ru

Питатели ПВА могут быть изготовлены как из коррозионностойкой, так и из углеродистой стали.

Техническая характеристика.

Наименование	Значение		
	ПВА-0,45-К-581	ПВА-0,9-К-449	ПВА-1,2-К-430
Диаметр выпускного отверстия бункера, D, мм	450	900	1200
Диаметр выпускного отверстия питателя, d, мм	160	260	
Производительность, м3/ч *	до 3,5	до 10	до 60
Мощность двигателя, кВт	0,17 или 0,12	0,37	1,1
Габаритные размеры (LxBxH), мм, max	845x460x605	1320x932x720	1776x1470x774
Масса, кг, не более	83	155	356

*Производительность зависит от физико-механических свойств материала и вынуждающей силы вибровозбудителя

Достоинства

- ✓ Обеспечивает равномерный выпуск материала из бункера
- ✓ В выключенном состоянии является запирающим устройством
- ✓ Простота установки и регулировки параметров
- ✓ Низкие эксплуатационные расходы
- ✓ Улучшение санитарно-гигиенических условий труда

115093, Г.МОСКВА ул.Люсиновская, д.39 стр.5
Тел/факс:(499) 236-25-09, 237-43-03
E-mail: info@consit.ru
URL: consit.ru, vibro-technika.ru, vibrosita.ru,vibropitateli.ru