СИТА ВИБРАЦИОННЫЕ С ОБЪЕМНОЙ ВИБРАЦИЕЙ СВ

Предназначены для пылеплотного рассева на несколько фракции сыпучих порошкообразных, зернистых и кусковых материалов, не склонных к налипанию, крупностью не более 30 мм с температурой до 323К (+50°С). Вибросита могут быть использованы для обезвоживания материалов

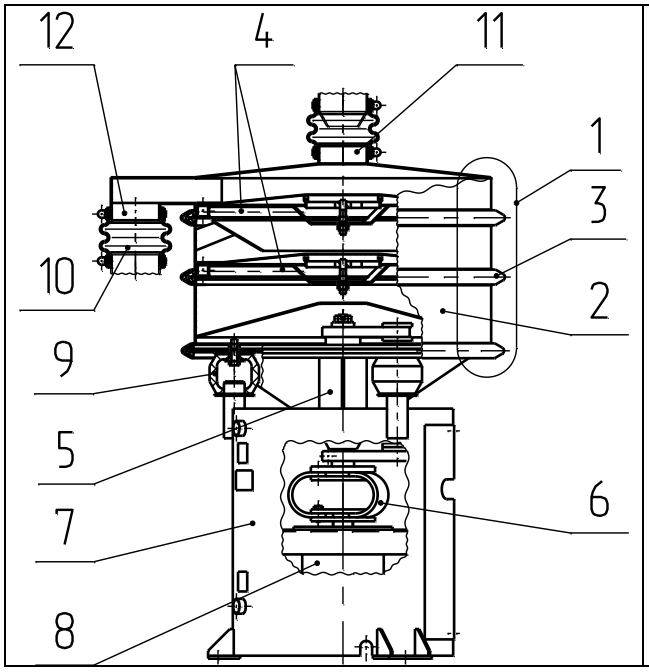

Состав вибросита:

1–корпус; 2–обечайки, 3–хомут; 4–сита; 5–вибровозбудитель, 6–муфта, 7–рама, 8–двигатель, 9–виброизоляторы, 10–герметизатор; 11–патрубок загрузки, 12–патрубок разгрузки.

Вибросито состоит из рабочего органа, представляющего собой набор цилиндрических обечаек с патрубками загрузки и разгрузки, каркасов с натянутыми сетками (дек), хомутов с бугельными соединениями, вибровозбудителя, установленного на упругие виброизоляторы, муфты, электродвигателя и рамы.

115093, Г.МОСКВА ул.Люсиновская, д.39 стр.5
Тел/факс:(499) 236-25-09, 237-43-03
E-mail: info@consit.ru
URL: consit.ru, vibro-technika.ru, vibrosita.ru,vibropitateli.ru

Исходный материал загружается в рабочий орган через патрубок загрузки. Под действием вынуждающей силы вибровозбудителя материал движется по спиралеобразной траектории, при этом, на сетках материал делится на фракции, в зависимости от установленного размера ячеек сеток. Надрешетный продукт выгружется через разгрузочные патрубки.

Производительность вибросит подлежит экспериментальному определению в каждом конкретном случае в зависимости от свойств перерабатываемого материала и размера ячеек сеток. На ситах могут быть установлены сетки размером от 0,045 до 10 мм. Вибросита изготавливаются с рабочим органом из углеродистой или нержавеющей стали.

В состоянии поставки сита обычно оборудуются сетками с размером ячеек 2 и 0,63 мм. Вместе с ситами за дополнительную плату поставляются приспособления для натяжения сеток на каркасы и запасной каркас, что позволяет значительно сократить время на замену сетки.

Техническая характеристика

Показатели		Значение			
		СВ-0,4-К-528	СВ-0,6-К-377	СВ-0,9-К-444	СВ-1,2-К-344
Диаметр корпуса, м		0,4	0,6	0,9	1,2
Производительность*, $м^3$/ч		0,005…0,1	0,01…0,3	0,02…2,0	0,3…3,0
Ситовая поверхность, $м^2$		0,11	0,28	0,6	1,0
Количество фракций		2...3	2...4		
Мощность двигателя, кВт		0,25	0,37	0,75	1,1
Материал рабочего органа		сталь 12Х18Н10Т	сталь углеродистая или сталь 12Х18Н10Т		
Габаритные размеры, max	высота, мм	694	1237	1380	1565
	длина, мм	524	1000	1292	1720
	ширина, мм	516	1000	1292	1720
Масса, кг		51	143	250	444

* Уточняется на месте эксплуатации в зависимости от физико-механических свойств просеиваемого материала и размера ячеек сетки

Достоинства

- ✓ Высокая эффективность рассева
- ✓ Простота установки и регулировки параметров
- ✓ Пылеплотное проведение процесса
- ✓ Низкие эксплуатационные расходы
- ✓ Малая занимаемая площадь
- ✓ Улучшение санитарно-гигиенических условий труда

115093, Г.МОСКВА ул.Люсиновская, д.39 стр.5
Тел/факс:(499) 236-25-09, 237-43-03
E-mail: info@consit.ru
URL: consit.ru, vibro-technika.ru, vibrosita.ru,vibropitateli.ru