СМЕСИТЕЛИ ВИБРАЦИОННЫЕ СмВ

Предназначены для периодического смешивания (усреднения) в пылеплотной камере сыпучих, зернистых и порошкообразных материалов, не склонных к налипанию, с температурой до +50°С.

Вибросмесители такого типа отличаются свойственным только этим аппаратам движением материала в трех измерениях, причем при этом частицы материала участвуют не только в циркуляционном движении со всей массой материала, но и совершают быстрые спиралеобразные движения, повторяющие траекторию движения камеры. Вследствие этого взаимодействие между частицами материалов в данных аппаратах происходит весьма интенсивно, что позволяет ускорить процесс смешивания и получить высокое качество смешивания.

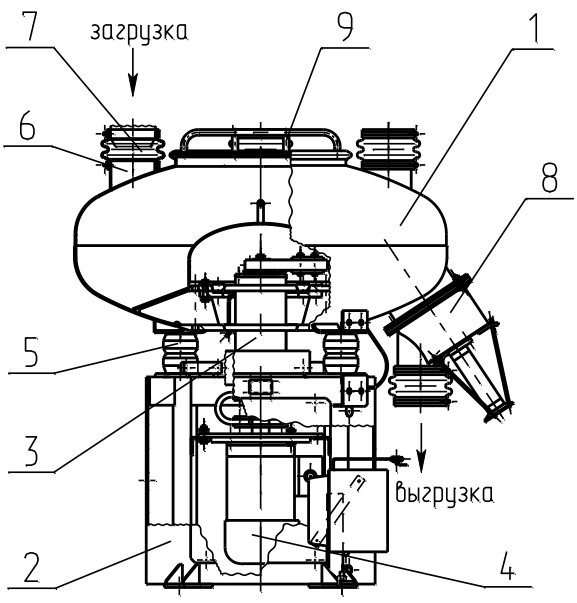

Состав вибросмесителя:

1- камера, 2 - рама, 3- вибровозбудитель, 4 - двигатель, 5 - виброизолятор, 6 - патрубок загрузки, 7 - герметизатор, 8 - клапан разгрузки, 9 - крышка.

115093, Г.МОСКВА ул.Люсиновская, д.39 стр.5
Тел/факс:(499) 236-25-09, 237-43-03
E-mail: info@consit.ru
URL: consit.ru, vibro-technika.ru, vibrosita.ru,vibropitateli.ru

Вибрационный смеситель состоит из камеры, опирающейся через резиновые виброизоляторы на раму. С камерой жестко связан инерционный вибровозбудитель. Камера снабжена патрубком загрузки и разгрузочным клапаном.

Смешиваемые компоненты загружаются в камеру через патрубки загрузки. Под действием вынуждающей силы вибровозбудителя компоненты движутся в камере по спиралеобразной траектории, при этом происходит их смешивание.

После завершения процесса смешивания выгрузка компонентов производится через патрубок разгрузки при открытом клапане. По окончании разгрузки клапан закрывается.

Вибросмесители применяются в пищевой, кондитерской, комбикормовой, хлебопекарной, мясо-молочной, фармацевтической, химической, строительной, керамической, фарфоро-фаянсовой, электроугольной, металлургической и др. отраслях промышленности.

Вибросмесители изготавливаются с рабочим органом из углеродистой или нержавеющей стали.

Параметрический ряд смесителей включает в себя пять аппаратов.

Техническая характеристика.

Показатели	Значение				
	СмВ-0,005-К-565	СмВ-0,05-К-902	СмВ-0,15-К-625	СмВ-0,4-К-321	СмВ-1,0-К-347
Вместимость камеры, $м^3$	0,005	0,05	0,15	0,4	1,0
Время смешивания, мин	5-25				
Мощность двигателя, кВт	0,37	1,1	2,2	5,5	11
Габаритные размеры:					
длина, мм	467	831	1256	1546	1908
ширина, мм	404	708	1108	1312	1812
высота, мм	700	1197	1416	1618	1988
Масса, кг	46	155	357	640	1014

Достоинства

- ✓ Высокое качество смеси (коэффициент неоднородности 1-2%)
- ✓ Простота установки и регулировки параметров
- ✓ Внутри камеры нет быстроизнашивающихся частей (лопастей, мешалок)
- ✓ При выгрузке камера полностью освобождается от продукта.
- ✓ Низкие эксплуатационные расходы
- ✓ Малая занимаемая площадь
- ✓ Пылеплотность процесса смешивания
- ✓ Улучшение условий труда персонала

115093, Г.МОСКВА ул.Люсиновская, д.39 стр.5
Тел/факс:(499) 236-25-09, 237-43-03
E-mail: info@consit.ru
URL: consit.ru, vibro-technika.ru, vibrosita.ru,vibropitateli.ru